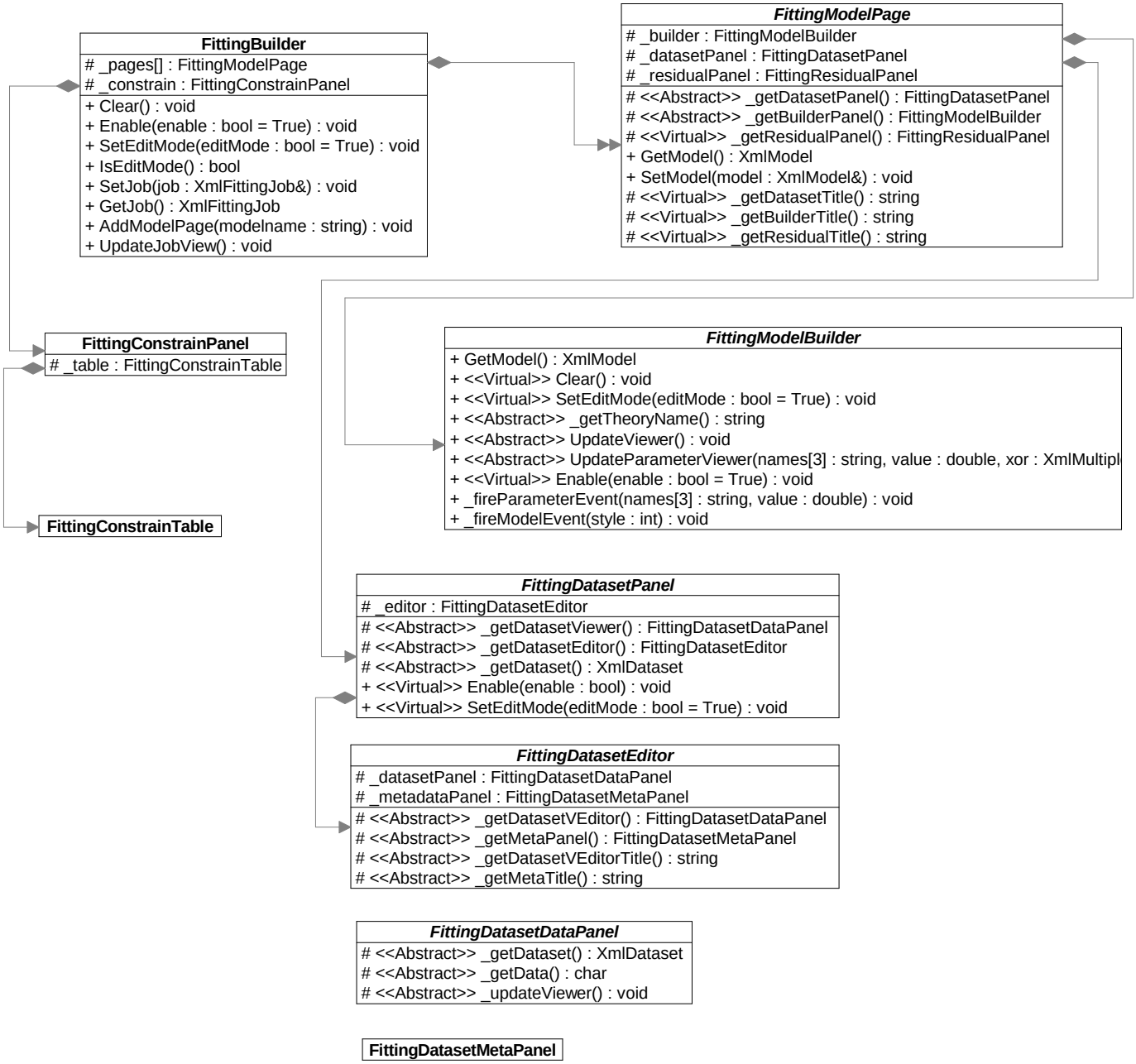
FittingModelPage
_builder : FittingModelBuilder
_datasetPanel : FittingDatasetPanel
_residualPanel : FittingResidualPanel
<<Abstract>> _getDatasetPanel() : FittingDatasetPanel
<<Abstract>> _getBuilderPanel() : FittingModelBuilder
<<Virtual>> _getResidualPanel() : FittingResidualPanel
+ GetModel() : XmlModel
+ SetModel(model : XmlModel&) : void
# <<Virtual>> _getDatasetTitle() : string
# <<Virtual>> _getBuilderTitle() : string
# <<Virtual>> _getResidualTitle() : string
FittingBuilder
_pages[] : FittingModelPage
_constrain : FittingConstrainPanel
+ Clear() : void
+ Enable(enable : bool = True) : void
+ SetEditMode(editMode : bool = True) : void
+ IsEditMode() : bool
+ SetJob(job : XmlFittingJob&) : void
+ GetJob() : XmlFittingJob
+ AddModelPage(modelname : string) : void
+ UpdateJobView() : void
FittingConstrainPanel
_table : FittingConstrainTable
FittingConstrainTable
FittingModelBuilder
+ GetModel() : XmlModel
+ <<Virtual>> Clear() : void
+ <<Virtual>> SetEditMode(editMode : bool = True) : void
+ <<Abstract>> _getTheoryName() : string
+ <<Abstract>> UpdateViewer() : void
+ <<Abstract>> UpdateParameterViewer(names[3] : string, value : double, xor : XmlMultipl
+ <<Virtual>> Enable(enable : bool = True) : void
+ _fireParameterEvent(names[3] : string, value : double) : void
+ _fireModelEvent(style : int) : void
FittingDatasetPanel
_editor : FittingDatasetEditor
<<Abstract>> _getDatasetViewer() : FittingDatasetDataPanel
<<Abstract>> _getDatasetEditor() : FittingDatasetEditor
<<Abstract>> _getDataset() : XmlDataset
+ <<Virtual>> Enable(enable : bool) : void
+ <<Virtual>> SetEditMode(editMode : bool = True) : void
FittingDatasetEditor
_datasetPanel : FittingDatasetDataPanel
_metadataPanel : FittingDatasetMetaPanel
<<Abstract>> _getDatasetVEditor() : FittingDatasetDataPanel
<<Abstract>> _getMetaPanel() : FittingDatasetMetaPanel
<<Abstract>> _getDatasetVEditorTitle() : string
<<Abstract>> _getMetaTitle() : string
FittingDatasetDataPanel
<<Abstract>> _getDataset() : XmlDataset
<<Abstract>> _getData() : char
<<Abstract>> _updateViewer() : void
FittingDatasetMetaPanel

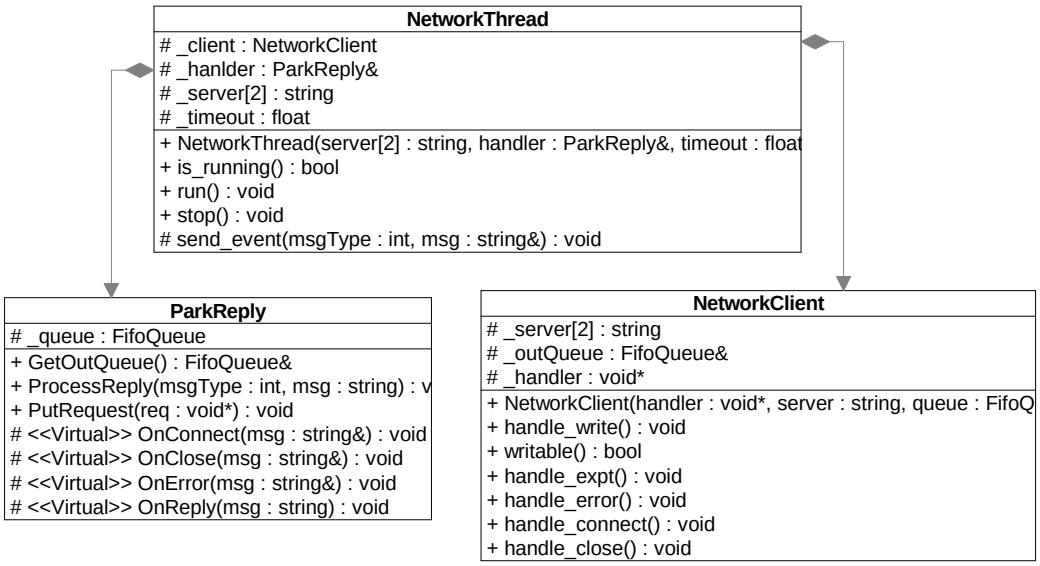
NetworkThread
_client : NetworkClient
_hanlder : ParkReply&
_server[2] : string
_timeout : float
+ NetworkThread(server[2] : string, handler : ParkReply&, timeout : float
+ is_running() : bool
+ run() : void
+ stop() : void
# send_event(msgType : int, msg : string&) : void
ParkReply
_queue : FifoQueue
+ GetOutQueue() : FifoQueue&
+ ProcessReply(msgType : int, msg : string) : v
+ PutRequest(req : void*) : void
# <<Virtual>> OnConnect(msg : string&) : void
# <<Virtual>> OnClose(msg : string&) : void
# <<Virtual>> OnError(msg : string&) : void
# <<Virtual>> OnReply(msg : string) : void
NetworkClient
_server[2] : string
_outQueue : FifoQueue&
_handler : void*
+ NetworkClient(handler : void*, server : string, queue : FifoQ
+ handle_write() : void
+ writable() : bool
+ handle_expt() : void
+ handle_error() : void
+ handle_connect() : void
+ handle_close() : void

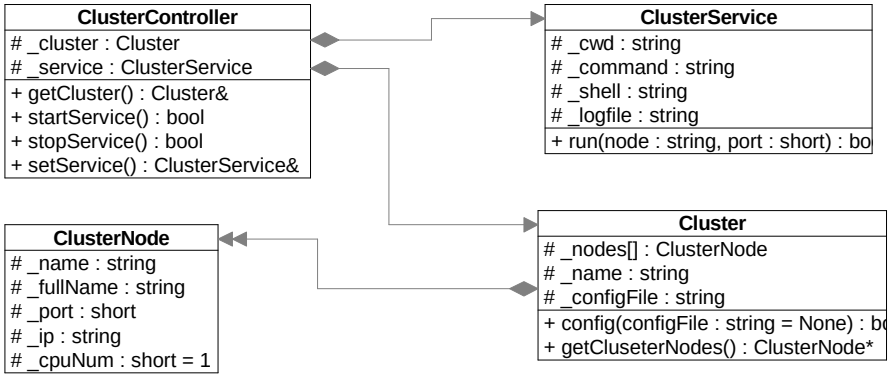
ClusterController
_cluster : Cluster
_service : ClusterService
+ getCluster() : Cluster&
+ startService() : bool
+ stopService() : bool
+ setService() : ClusterService&
ClusterService
_cwd : string
_command : string
_shell : string
_logfile : string
+ run(node : string, port : short) : bo
ClusterNode
_name : string
_fullName : string
_port : short
_ip : string
_cpuNum : short = 1
Cluster
_nodes[] : ClusterNode
_name : string
_configFile : string
+ config(configFile : string = None) : b
+ getCluseterNodes() : ClusterNode*

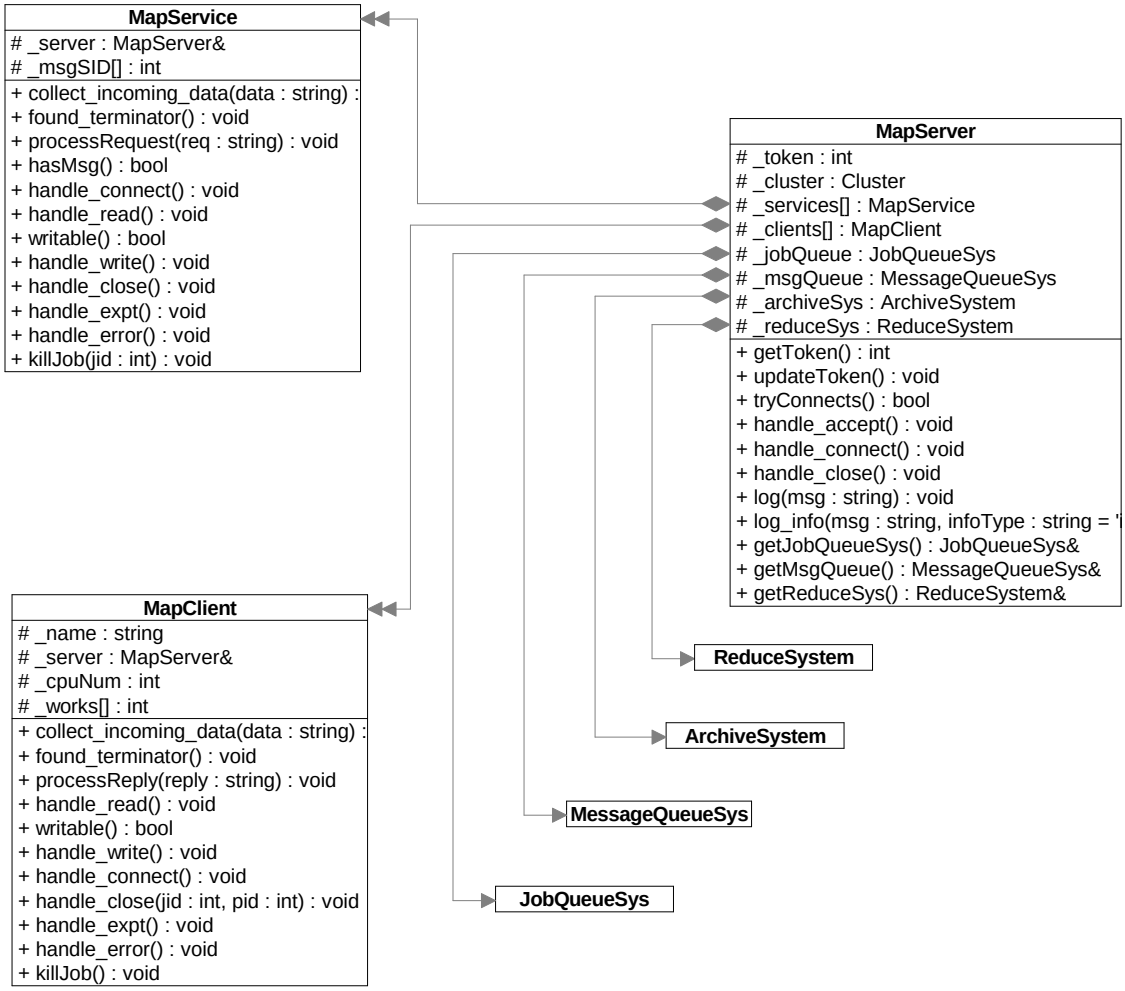
MapService
_server : MapServer&
_msgSID[] : int
+ collect_incoming_data(data : string) :
+ found_terminator() : void
+ processRequest(req : string) : void
+ hasMsg() : bool
+ handle_connect() : void
+ handle_read() : void
+ writable() : bool
+ handle_write() : void
+ handle_close() : void
+ handle_expt() : void
+ handle_error() : void
+ killJob(jid : int) : void
MapServer
_token : int
_cluster : Cluster
_services[] : MapService
_clients[] : MapClient
_jobQueue : JobQueueSys
_msgQueue : MessageQueueSys
_archiveSys : ArchiveSystem
_reduceSys : ReduceSystem
+ getToken() : int
+ updateToken() : void
+ tryConnects() : bool
+ handle_accept() : void
+ handle_connect() : void
+ handle_close() : void
+ log(msg : string) : void
+ log_info(msg : string, infoType : string = '
+ getJobQueueSys() : JobQueueSys&
+ getMsgQueue() : MessageQueueSys&
+ getReduceSys() : ReduceSystem&
MapClient
_name : string
_server : MapServer&
_cpuNum : int
_works[] : int
+ collect_incoming_data(data : string) :
+ found_terminator() : void
+ processReply(reply : string) : void
+ handle_read() : void
+ writable() : bool
+ handle_write() : void
+ handle_connect() : void
+ handle_close(jid : int, pid : int) : void
+ handle_expt() : void
+ handle_error() : void
+ killJob() : void
ReduceSystem
ArchiveSystem
MessageQueueSys
JobQueueSys

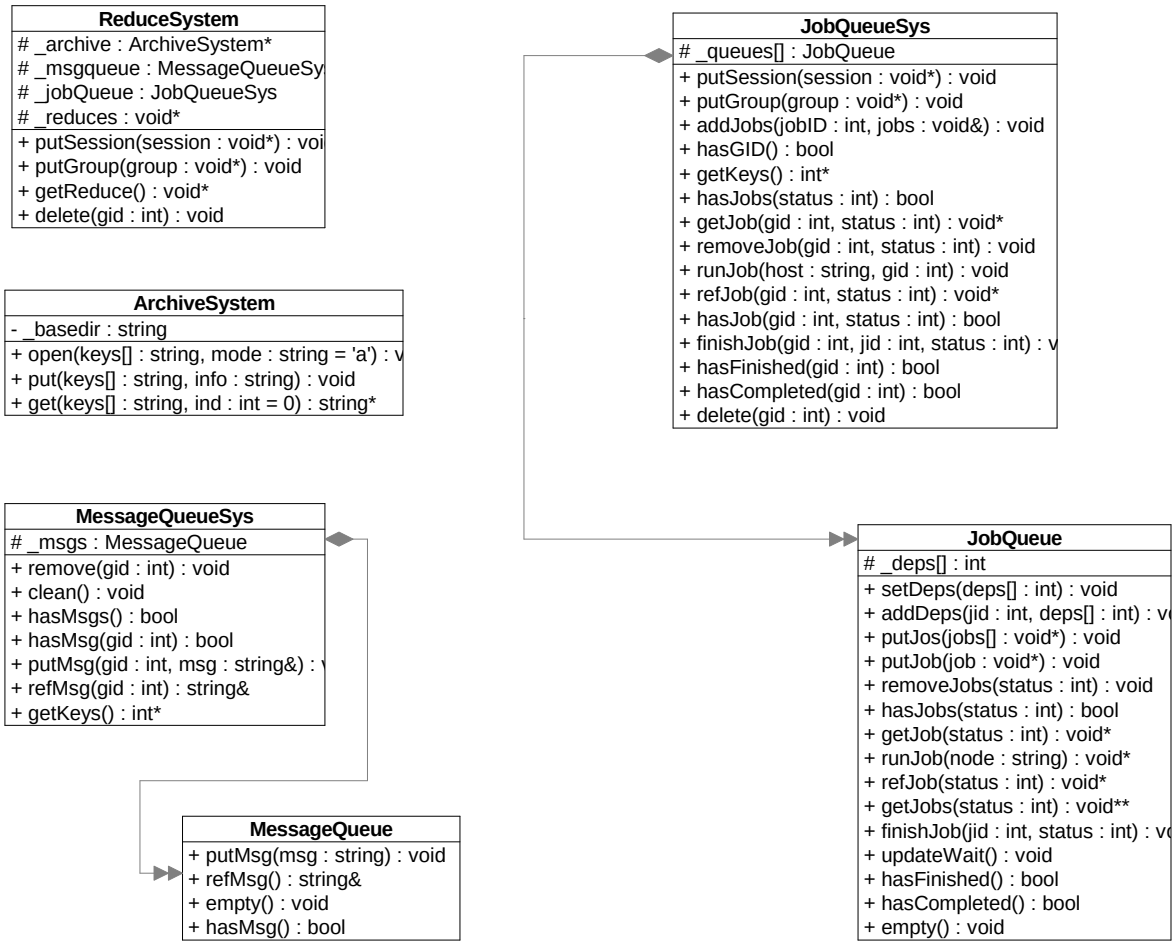
ReduceSystem
_archive : ArchiveSystem*
_msgqueue : MessageQueueSy
_jobQueue : JobQueueSys
_reduces : void*
+ putSession(session : void*) : voi
+ putGroup(group : void*) : void
+ getReduce() : void*
+ delete(gid : int) : void
JobQueueSys
_queues[] : JobQueue
+ putSession(session : void*) : void
+ putGroup(group : void*) : void
+ addJobs(jobID : int, jobs : void&) : void
+ hasGID() : bool
+ getKeys() : int*
+ hasJobs(status : int) : bool
+ getJob(gid : int, status : int) : void*
+ removeJob(gid : int, status : int) : void
+ runJob(host : string, gid : int) : void
+ refJob(gid : int, status : int) : void*
+ hasJob(gid : int, status : int) : bool
+ finishJob(gid : int, jid : int, status : int) : v
+ hasFinished(gid : int) : bool
+ hasCompleted(gid : int) : bool
+ delete(gid : int) : void
ArchiveSystem
- _basedir : string
+ open(keys[] : string, mode : string = 'a') : v
+ put(keys[] : string, info : string) : void
+ get(keys[] : string, ind : int = 0) : string*
MessageQueueSys
_msgs : MessageQueue
+ remove(gid : int) : void
+ clean() : void
+ hasMsgs() : bool
+ hasMsg(gid : int) : bool
+ putMsg(gid : int, msg : string&) : v
+ refMsg(gid : int) : string&
+ getKeys() : int*
JobQueue
_deps[] : int
+ setDeps(deps[] : int) : void
+ addDeps(jid : int, deps[] : int) : v
+ putJos(jobs[] : void*) : void
+ putJob(job : void*) : void
+ removeJobs(status : int) : void
+ hasJobs(status : int) : bool
+ getJob(status : int) : void*
+ runJob(node : string) : void*
+ refJob(status : int) : void*
+ getJobs(status : int) : void**
+ finishJob(jid : int, status : int) : v
+ updateWait() : void
+ hasFinished() : bool
+ hasCompleted() : bool
+ empty() : void
MessageQueue
+ putMsg(msg : string) : void
+ refMsg() : string&
+ empty() : void
+ hasMsg() : bool

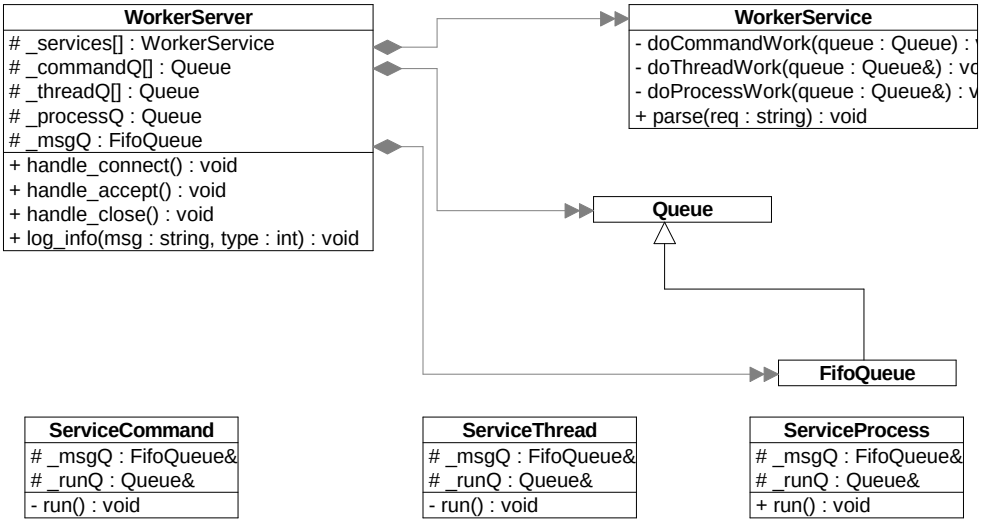
WorkerServer
_services[] : WorkerService
_commandQ[] : Queue
_threadQ[] : Queue
_processQ : Queue
_msgQ : FifoQueue
+ handle_connect() : void
+ handle_accept() : void
+ handle_close() : void
+ log_info(msg : string, type : int) : void
WorkerService
- doCommandWork(queue : Queue) :
- doThreadWork(queue : Queue&) : vo
- doProcessWork(queue : Queue&) : v
+ parse(req : string) : void
Queue
FifoQueue

ServiceCommand
_msgQ : FifoQueue&
_runQ : Queue&
- run() : void

ServiceThread
_msgQ : FifoQueue&
_runQ : Queue&
- run() : void

ServiceProcess
_msgQ : FifoQueue&
_runQ : Queue&
+ run() : void

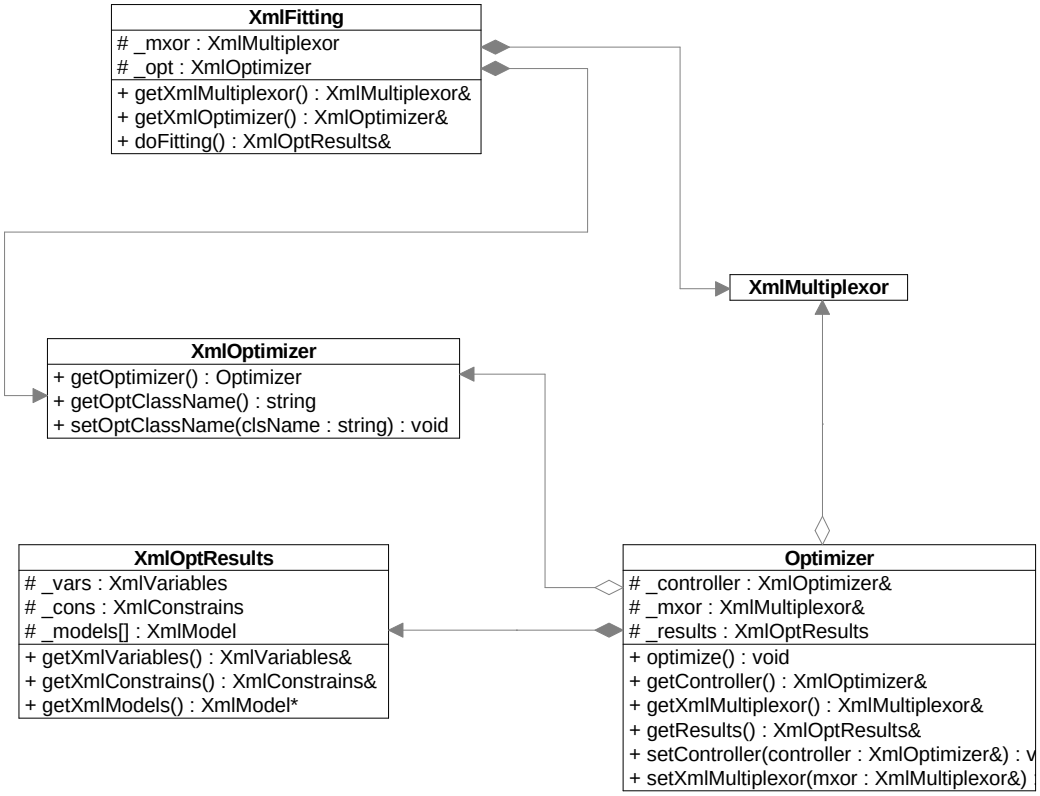
XmlFitting
_mxor : XmlMultiplexor
_opt : XmlOptimizer
+ getXmlMultiplexor() : XmlMultiplexor&
+ getXmlOptimizer() : XmlOptimizer&
+ doFitting() : XmlOptResults&
XmlMultiplexor
XmlOptimizer
+ getOptimizer() : Optimizer
+ getOptClassName() : string
+ setOptClassName(clsName : string) : void
XmlOptResults
_vars : XmlVariables
_cons : XmlConstrains
_models[] : XmlModel
+ getXmlVariables() : XmlVariables&
+ getXmlConstrains() : XmlConstrains&
+ getXmlModels() : XmlModel*
Optimizer
_controller : XmlOptimizer&
_mxor : XmlMultiplexor&
_results : XmlOptResults
+ optimize() : void
+ getController() : XmlOptimizer&
+ getXmlMultiplexor() : XmlMultiplexor&
+ getResults() : XmlOptResults&
+ setController(controller : XmlOptimizer&) : v
+ setXmlMultiplexor(mxor : XmlMultiplexor&)

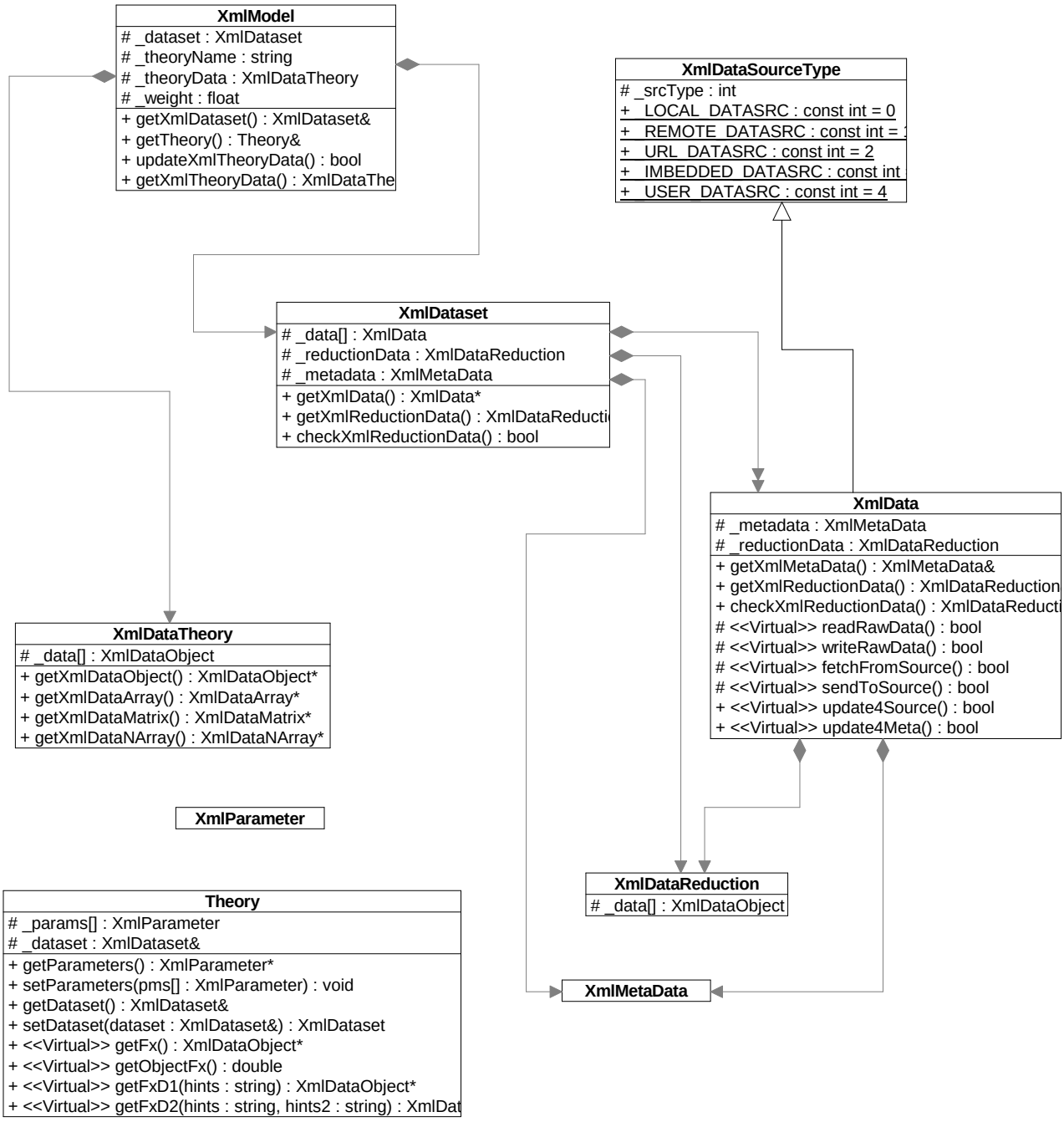
XmlModel
_dataset : XmlDataset
_theoryName : string
_theoryData : XmlDataTheory
_weight : float
+ getXmlDataset() : XmlDataset&
+ getTheory() : Theory&
+ updateXmlTheoryData() : bool
+ getXmlTheoryData() : XmlDataThe
XmlDataSourceType
_srcType : int
+ LOCAL_DATASRC : const int = 0
+ REMOTE_DATASRC : const int = 1
+ URL_DATASRC : const int = 2
+ IMBEDDED_DATASRC : const int
+ USER_DATASRC : const int = 4
XmlDataset
_data[] : XmlData
_reductionData : XmlDataReduction
_metadata : XmlMetaData
+ getXmlData() : XmlData*
+ getXmlReductionData() : XmlDataReducti
+ checkXmlReductionData() : bool
XmlData
_metadata : XmlMetaData
_reductionData : XmlDataReduction
+ getXmlMetaData() : XmlMetaData&
+ getXmlReductionData() : XmlDataReduction
+ checkXmlReductionData() : XmlDataReducti
# <<Virtual>> readRawData() : bool
# <<Virtual>> writeRawData() : bool
# <<Virtual>> fetchFromSource() : bool
# <<Virtual>> sendToSource() : bool
+ <<Virtual>> update4Source() : bool
+ <<Virtual>> update4Meta() : bool
XmlDataTheory
_data[] : XmlDataObject
+ getXmlDataObject() : XmlDataObject*
+ getXmlDataArray() : XmlDataArray*
+ getXmlDataMatrix() : XmlDataMatrix*
+ getXmlDataNArray() : XmlDataNArray*
XmlParameter
XmlDataReduction
_data[] : XmlDataObject
Theory
_params[] : XmlParameter
_dataset : XmlDataset&
+ getParameters() : XmlParameter*
+ setParameters(pms[] : XmlParameter) : void
+ getDataset() : XmlDataset&
+ setDataset(dataset : XmlDataset&) : XmlDataset
+ <<Virtual>> getFx() : XmlDataObject*
+ <<Virtual>> getObjectFx() : double
+ <<Virtual>> getFxD1(hints : string) : XmlDataObject*
+ <<Virtual>> getFxD2(hints : string, hints2 : string) : XmlDat
XmlMetaData

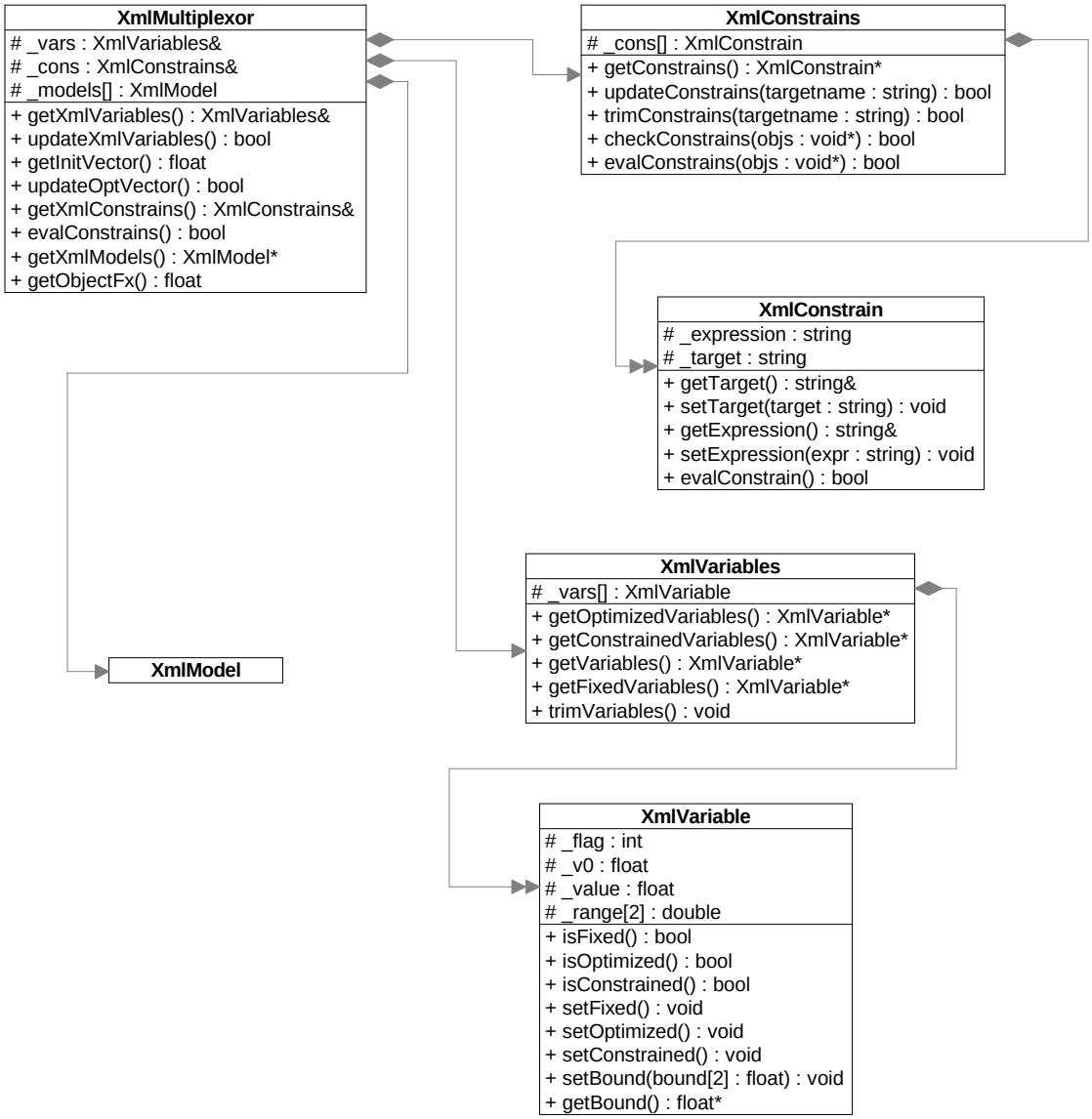
XmlMultiplexor
_vars : XmlVariables&
_cons : XmlConstrains&
_models[] : XmlModel
+ getXmlVariables() : XmlVariables&
+ updateXmlVariables() : bool
+ getInitVector() : float
+ updateOptVector() : bool
+ getXmlConstrains() : XmlConstrains&
+ evalConstrains() : bool
+ getXmlModels() : XmlModel*
+ getObjectFx() : float
XmlConstrains
_cons[] : XmlConstrain
+ getConstrains() : XmlConstrain*
+ updateConstrains(targetname : string) : bool
+ trimConstrains(targetname : string) : bool
+ checkConstrains(objs : void*) : bool
+ evalConstrains(objs : void*) : bool
XmlConstrain
_expression : string
_target : string
+ getTarget() : string&
+ setTarget(target : string) : void
+ getExpression() : string&
+ setExpression(expr : string) : void
+ evalConstrain() : bool
XmlModel
XmlVariables
_vars[] : XmlVariable
+ getOptimizedVariables() : XmlVariable*
+ getConstrainedVariables() : XmlVariable*
+ getVariables() : XmlVariable*
+ getFixedVariables() : XmlVariable*
+ trimVariables() : void
XmlVariable
_flag : int
_v0 : float
_value : float
_range[2] : double
+ isFixed() : bool
+ isOptimized() : bool
+ isConstrained() : bool
+ setFixed() : void
+ setOptimized() : void
+ setConstrained() : void
+ setBound(bound[2] : float) : void
+ getBound() : float*

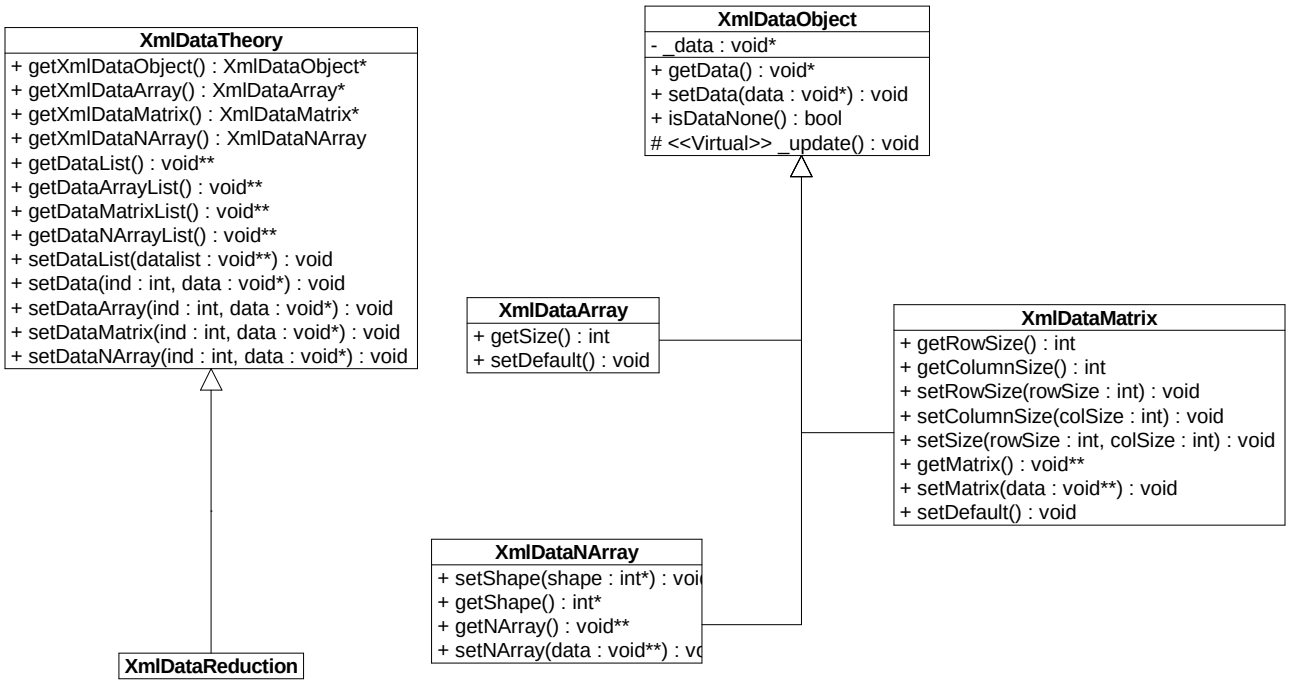
XmlDataTheory
+ getXmlDataObject() : XmlDataObject*
+ getXmlDataArray() : XmlDataArray*
+ getXmlDataMatrix() : XmlDataMatrix*
+ getXmlDataNArray() : XmlDataNArray
+ getDataList() : void**
+ getDataArrayList() : void**
+ getDataMatrixList() : void**
+ getDataNArrayList() : void**
+ setDataList(datalist : void**) : void
+ setData(ind : int, data : void*) : void
+ setDataArray(ind : int, data : void*) : void
+ setDataMatrix(ind : int, data : void*) : void
+ setDataNArray(ind : int, data : void*) : void
XmlDataReduction
XmlDataObject
- _data : void*
+ getData() : void*
+ setData(data : void*) : void
+ isDataNone() : bool
# <<Virtual>> _update() : void
XmlDataArray
+ getSize() : int
+ setDefault() : void
XmlDataMatrix
+ getRowSize() : int
+ getColumnSize() : int
+ setRowSize(rowSize : int) : void
+ setColumnSize(colSize : int) : void
+ setSize(rowSize : int, colSize : int) : void
+ getMatrix() : void**
+ setMatrix(data : void**) : void
+ setDefault() : void
XmlDataNArray
+ setShape(shape : int*) : voi
+ getShape() : int*
+ getNArray() : void**
+ setNArray(data : void**) : vo